No. 1652フェアプレイ

新日本スポーツ連盟兵庫野球協 編集記録部　　2019/08/13

8/11 試合結果（リーグ戦は、ありませんでした）

スポーツ祭典　8/18いよいよ決勝戦！

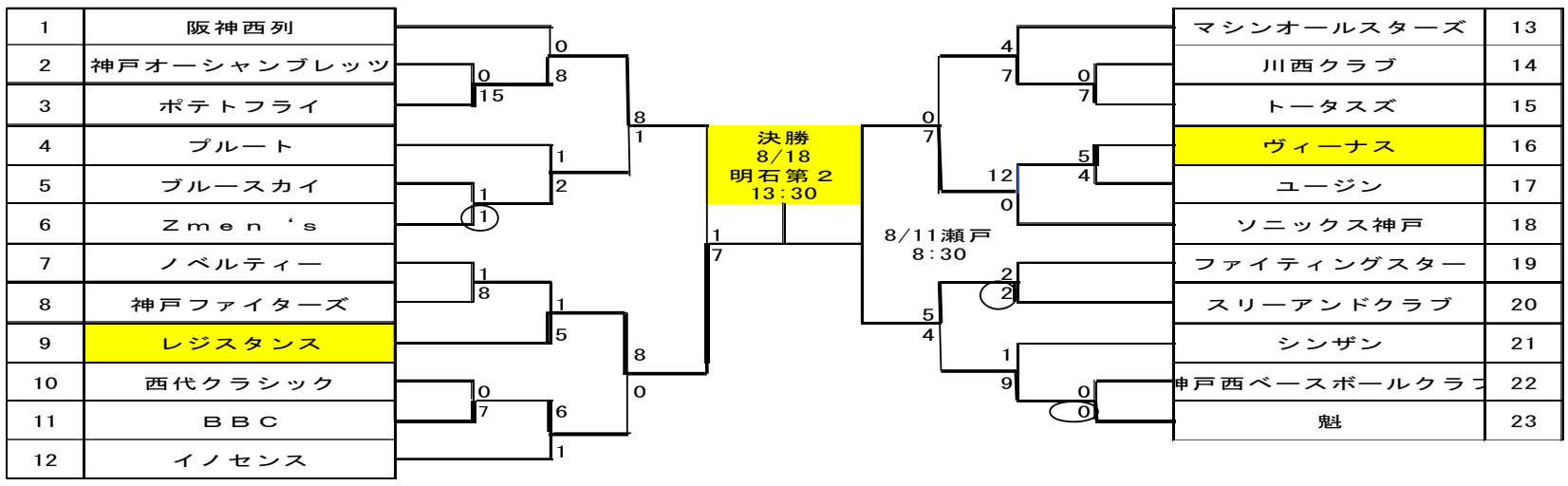

東兵庫大会

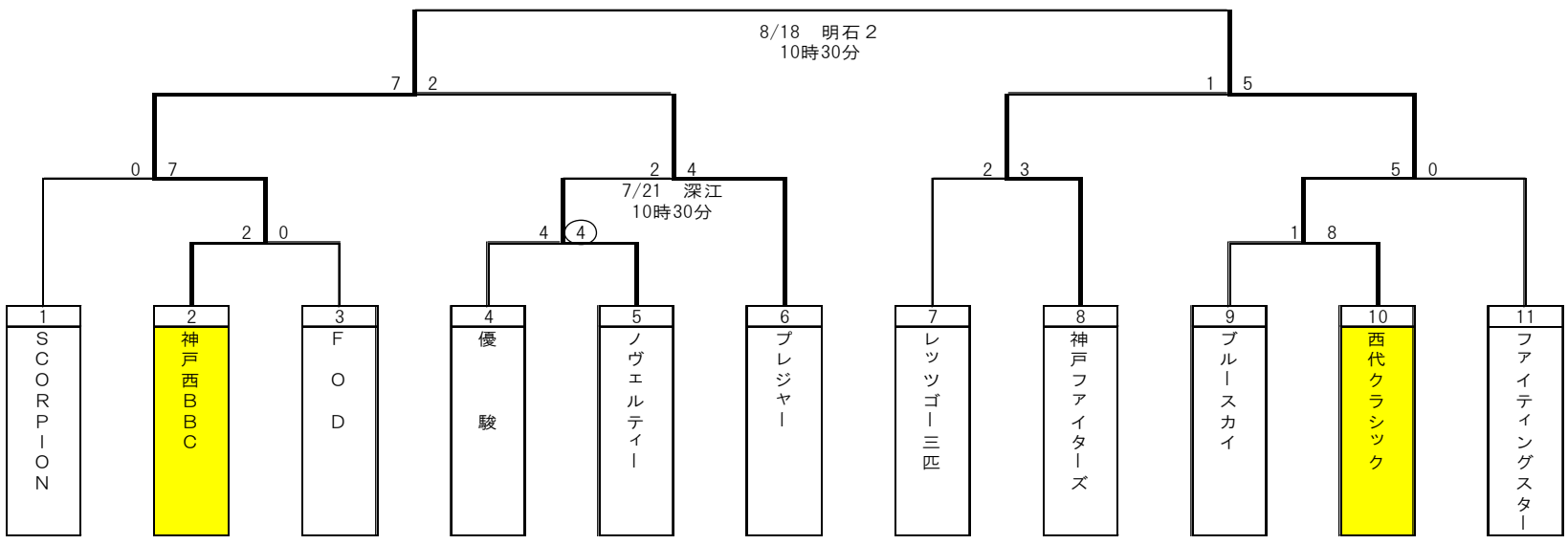

西兵庫大会
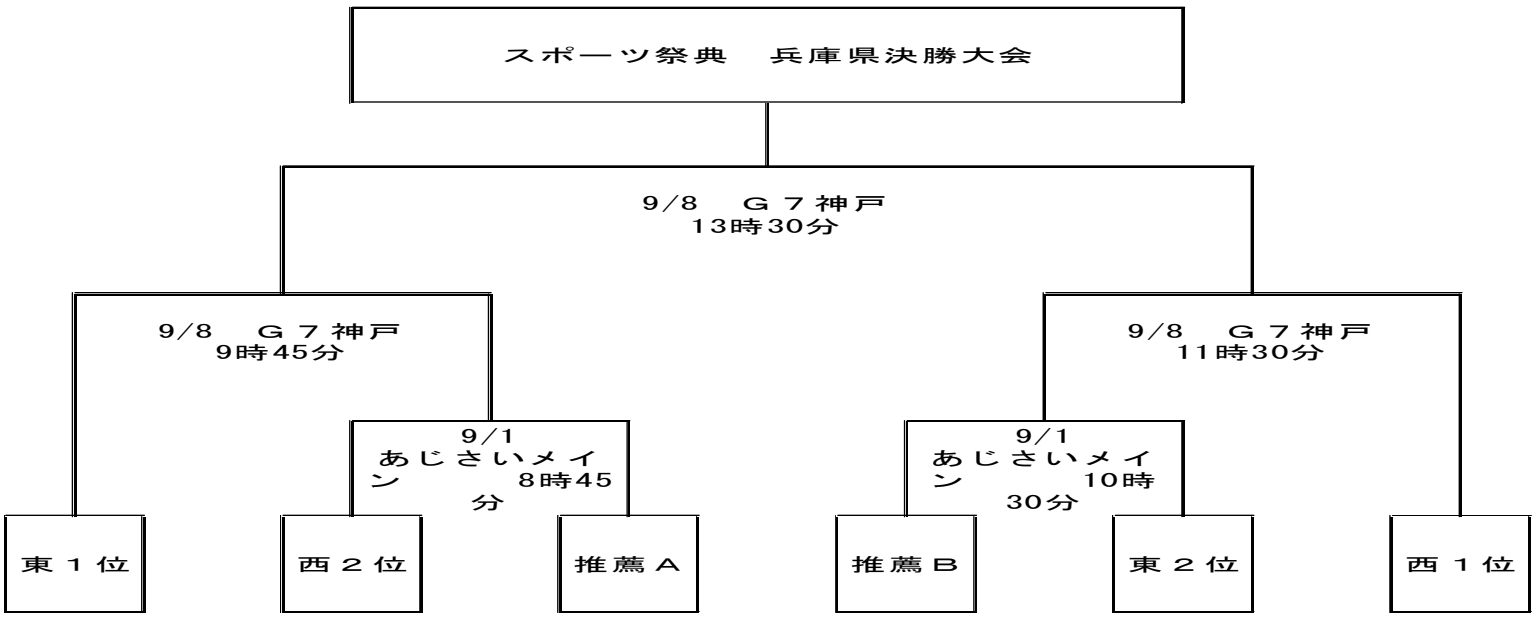
54スポーツ祭典　県大会9/1よりスタート！